BURAN BOILER LLP
СТ РК ИСО 9001 - 2009

НАПОЛЬНЫЕ ГАЗОВЫЕ КОТЛЫ МАЛОЙ МОЩНОСТИ

17 кВт - 47 кВт

Котлы газовые малой мощности изготавливаются по СТ 70755-1910-ТОО-01-2013 и имеют Сертификаты Соответствия РК и РФ.

Автоматизированные напольные водогрейные котлы CRONOS производятся компанией BURAN BOILER в вертикальном исполнении на основе передовых технологий в автономном отопительном оборудовании. В производстве котлов CRONOS используются горелки, работающие под наддувом, и электроника производства Италии и Южной Кореи.

Коэффициент полезного действия котлов превышает 90%.

Конструкция напольных котлов малой мощности обладает более высокой надежностью и эксплуатационным ресурсом. Долговечность узлов напольного котла в несколько раз выше настенного аналога.

Котлы CRONOS предназначены для отопления и горячего водоснабжения всевозможных зданий: коттеджей, школ, больниц, многоквартирных домов, ресторанов и производственных объектов.

Котлы малой мощности удобны и экономичны в эксплуатации, имеют высокую надежность и эффективность.

ПРЕИМУЩЕСТВА

1. Раздельные контуры горячей воды и отопления.
2. Теплообменник ГВС выполнен из нержавеющей стали.
3. Дистанционный пульт управления котлом.
4. Индикация вида неисправности на местном пульте управления котла.
5. Отслеживание автоматикой котла заданной температуры воздуха в помещении.
6. Автоматическое включение/выключение горения и циркуляции по заданному режиму.
7. Таймер функции отопления.
8. Экономия топлива за счет автоматики - до 30% по сравнению с энергонезависимыми котлами.
9. Безопасность эксплуатации благодаря датчикам пламени и низкого уровня воды.
10. Защита от перегрева и разморозки (при падении температуры в помещении ниже 5 °С).
11. Самоблокирующийся топливный клапан.
12. Принудительная подача воздуха в камеру сгорания.

Возможность перевода котла на жидкое топливо (требуется замена горелки и контроллера котла)

ВНИМАНИЕ: Котлы производства компании BURAN BOILER максимально адаптированы к условиям эксплуатации в Казахстане и странах СНГ!

ТЕХНИЧЕСКИЕ ХАРАКТЕРИСТИКИ

ТЕХНИЧЕСКИЕ ДАННЫЕ	МОДЕЛЬ	BB-150GA	BB-200GA	BB-300GA	BB-400GA
ОТОПЛЕНИЕ					
Мощность	кВт	17,4	23,3	34,9	46,5
	ккал/ч	15.000	20.000	30.000	40.000
КПД, не менее	%	90	90	90	90
Максимальная температура	°C	85	85	85	85
Максимальное рабочее давление	бар	3,5	3,5	3,5	3,5
БЫТОВАЯ ГОРЯЧАЯ ВОДА (летний режим)					
Производительность при Δt=25°C	литр/мин	10,0	13,3	20,0	24,6
Производительность при Δt=40°C	литр/мин	6	8	12,0	15,0
Максимальная температура	°C	60	60	60	60
Максимальное рабочее давление	бар	6	6	6	6
ДРУГИЕ ДАННЫЕ					
Вид газа		ПРИРОДНЫЙ ГАЗ			
Потребление газа: (max)	нм³/ч	1,93	2,57	3,85	5,1
Необходимое давление газа: (min/max)	mbar	15/25	15/25	15/25	15/25
Напряжение/Частота	В/Гц	220/50	220/50	220/50	220/50
Потребление электроэнергии (max)	Вт	165	175	195	195
Розжиг пламени		АВТОМАТИЧЕСКИЙ			
Размеры: высота	мм	899	899	899	997
ширина	мм	360	400	420	464
глубина	мм	580	640	660	723
Вес нетто	кг	80	105	105	114
Подвод газа	∅	15	15	15	15
Патрубки отопления	∅	25	25	32	32
Патрубки ГВС	∅	15	15	15	15
Диаметр дымохода	мм	75	75	75	108
Температура выхлопа до	°C	250	250	250	250

ОСНОВНЫЕ ГЕОМЕТРИЧЕСКИЕ РАЗМЕРЫ

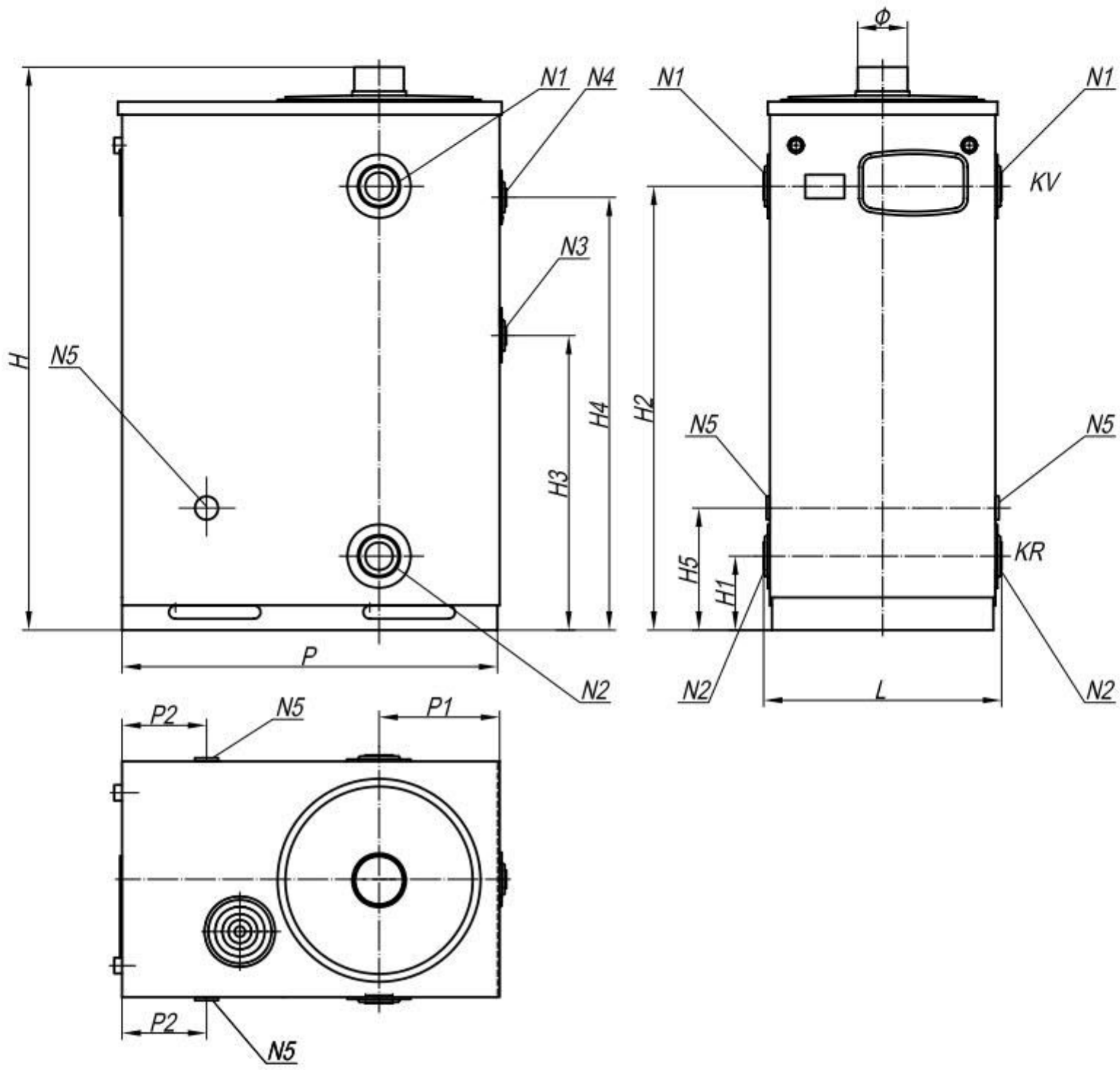

	МОДЕЛЬ	BB 150 GA	BB 200 GA	BB 300 GA	BB 400 GA
N1 - патрубок подачи контура отопления	DN	G1	G1 1/4	G1 1/4	G1 1/4
N2 - патрубок обратки контура отопления	DN	G1	G1 1/4	G1 1/4	G1 1/4
N3 - патрубок обратки контура ГВС	DN	G1/2	G1/2	G1/2	G1/2
N4 - патрубок подачи контура ГВС	DN	G1/2	G1/2	G1/2	G1/2
N5 - патрубок подачи топлива	DN	G1/2	G1/2	G1/2	G1/2
H	мм	899	899	899	998
H1	мм	113	113	113	160
H2	мм	717	717	717	815
H3	мм	450	450	360	425
H4	мм	700	700	700	765
H5	мм	195	195	195	195
L	мм	380	380	440	440
P	мм	600	600	600	660
P1	мм	180	200	210	243
P2	мм	135	135	135	135
Ф - патрубок дымохода	мм	76	76	76	108